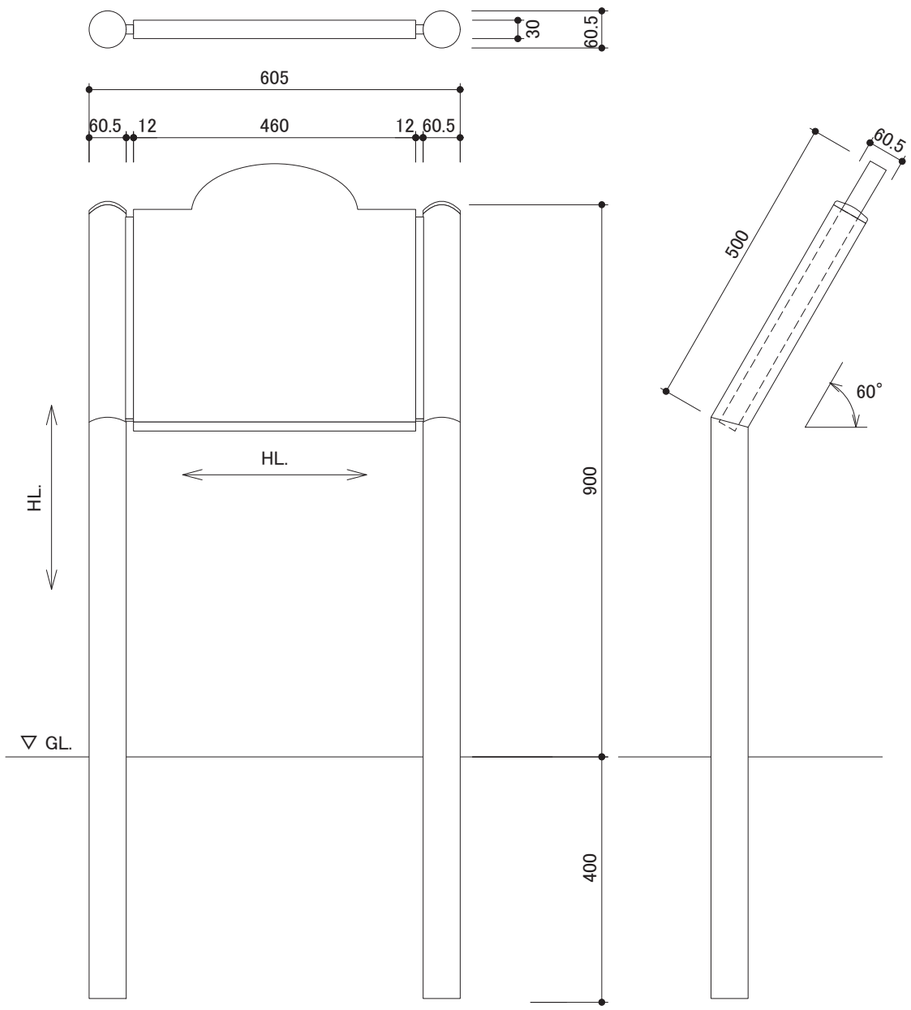

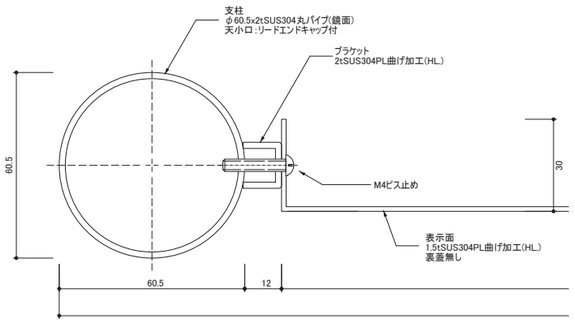

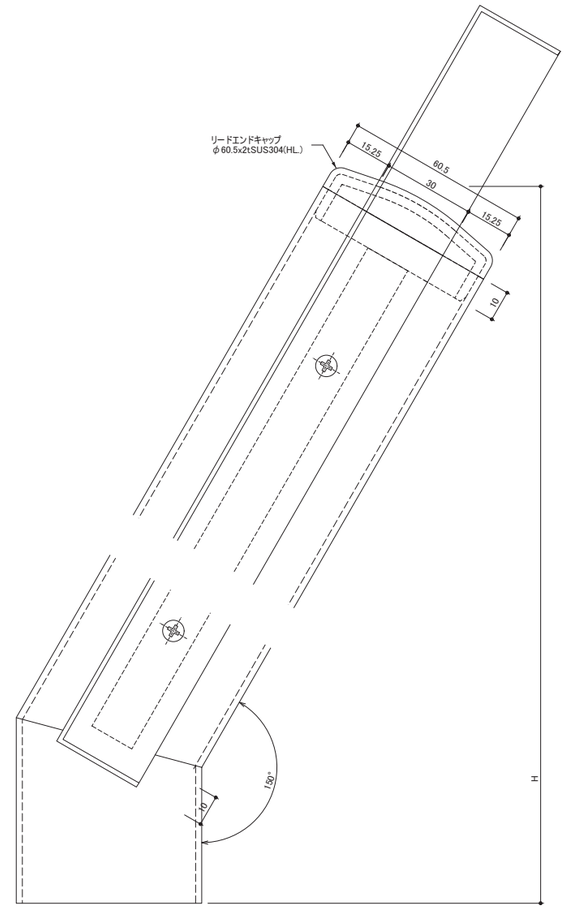

支柱 : φ60.5x2tステンレス丸パイプ(鏡面)
リードエンドキャップ : φ60.5x2tステンレス加工(HL)
表示板 : 1.5tステンレスPL加工(HL.)
ブラケット : 2tステンレスPL加工(HL.)

BRIDGE ONE		DATE 日付	SCALE 尺度 1/10	QTY. 数量	TITLE 工事名	APPROVED BY 承認	NO. 図番
		DRAWN BY 製図	DESIGNED BY 設計	CHEKED BY 検印	SUBJECT 図面名 自立銘板		GT5046-B